DIECI

SAMSON

60.9

65.8

60.9 VS

65.8 VS

75.10

LEISTUNGEN

Maschinenmodell	SAMSON 65.8	SAMSON 60.9	SAMSON 65.8 VS EVO2	SAMSON 60.9 VS EVO2	SAMSON 75.10
Max. Tragfähigkeit Abstützungen	-	-	-	-	7500 kg (16535 lb)
Maximale Tragfähigkeit Räder	6500 kg (14330 lb)	6000 kg (13228 lb)	6500 kg (14330 lb)	6000 kg (13228 lb)	7200 kg (15873 lb)
Maximale Hubhöhe auf Rädern	7,70 m (25,3 ft)	8,60 m (28,2 ft)	7,70 m (25,3 ft)	8,60 m (28,2 ft)	9,50 m (31,2 ft)
Max. waagrechter Ausschub auf Rädern	4,20 m (13,8 ft)	4,90 m (16,1 ft)	4,20 m (13,8 ft)	4,90 m (16,1 ft)	5,40 m (17,7 ft)
Schwenkwinkel der Gabeln	144°	144°	144°	144°	134°
Ausbrechkraft	5700 daN (12814 lbf)	5700 daN (12814 lbf)	5700 daN (12814 lbf)	5700 daN (12814 lbf)	5700 daN (12814 lbf)
Zugkraft	7300 daN (16411 lbf)	7300 daN (16411 lbf)	7300 daN (16411 lbf)	7300 daN (16411 lbf)	7300 daN (16411 lbf)
Max. zulässige Steigung	40%	40%	40%	40%	40%
Leergewicht	10900 kg (24030 lb)	11100 kg (24471 lb)	10900 kg (24030 lb)	11100 kg (24471 lb)	12100 kg (26676 lb)
Höchstgeschwindigkeit (auf Reifen mit dem maximal zulässigen Durchmesser bezogen)	40 km/h (24,9 mph)	40 km/h (24,9 mph)	40 km/h (24,9 mph)	40 km/h (24,9 mph)	40 km/h (24,9 mph)

AUSLEGER

Maschinenmodell	SAMSON 65.8	SAMSON 60.9	SAMSON 65.8 VS EVO2	SAMSON 60.9 VS EVO2	SAMSON 75.10
Heben	12,8 s	13,4 s	10,5 s	11,0 s	15,1 s
Senken	8,0 s	8,4 s	6,6 s	6,9 s	9,9 s
Ausfahren	6,7 s	7,8 s	5,5 s	6,4 s	10,4 s
Einfahren	3,0 s	3,4 s	2,4 s	2,8 s	4,1 s
Kippen nach vorn	3,5 s	3,5 s	2,8 s	2,8 s	4,6 s
Kippen nach hinten	2,3 s	2,3 s	1,9 s	1,9 s	2,0 s

MOTOR

Maschinenmodell	SAMSON 65.8	SAMSON 60.9	SAMSON 65.8 VS EVO2	SAMSON 60.9 VS EVO2	SAMSON 75.10
Marke	FPT	FPT	FPT	FPT	FPT
Nennleistung	103 kW (138 HP)	103 kW (138 HP)	103 kW (138 HP)	103 kW (138 HP)	103 kW (138 HP)
@rpm	2200 rpm	2200 rpm	2200 rpm	2200 rpm	2200 rpm
Höchstleistung	113 kW (152 HP)	113 kW (152 HP)	113 kW (152 HP)	113 kW (152 HP)	113 kW (152 HP)
@rpm	1900 rpm	1900 rpm	1900 rpm	1900 rpm	1900 rpm
Betrieb	4-Takt	4-Takt	4-Takt	4-Takt	4-Takt
Einspritzung	Elektronisch, Common-Rail	Elektronisch, Common-Rail	Elektronisch, Common-Rail	Elektronisch, Common-Rail	Elektronisch, Common-Rail
Anzahl und Anordnung der Zylinder	4, vertikal in Reihe	4, vertikal in Reihe	4, vertikal in Reihe	4, vertikal in Reihe	4, vertikal in Reihe
Hubraum	4485 cm^3 (274 in^3)	4485 cm^3 (274 in^3)	4485 cm^3 (274 in^3)	4485 cm^3 (274 in^3)	4485 cm^3 (274 in^3)
Verbrauch	208 g/kWh (342,16 lb/Hp h)	208 g/kWh (342,16 lb/Hp h)	208 g/kWh (342,16 lb/Hp h)	208 g/kWh (342,16 lb/Hp h)	208 g/kWh (342,16 lb/Hp h)
@rpm	1900 rpm	1900 rpm	1900 rpm	1900 rpm	1900 rpm
Abgasnorm	Stage IIIB/Tier 4i	Stage IIIB/Tier 4i	Stage IIIB/Tier 4i	Stage IIIB/Tier 4i	Stage IIIB/Tier 4i
Abgasbehandlung	SCR (AdBlue)	SCR (AdBlue)	SCR (AdBlue)	SCR (AdBlue)	SCR (AdBlue)
Kühlsystem	Flüssigkühlung	Flüssigkühlung	Flüssigkühlung	Flüssigkühlung	Flüssigkühlung
Ansaugung	Turbolader 16 Ventile, Nachkühler	Turbolader 16 Ventile, Nachkühler	Turbolader 16 Ventile, Nachkühler	Turbolader 16 Ventile, Nachkühler	Turbolader 16 Ventile, Nachkühler

DIFFERENTIALACHSEN

Maschinenmodell	SAMSON 65.8	SAMSON 60.9	SAMSON 65.8 VS EVO2	SAMSON 60.9 VS EVO2	SAMSON 75.10
Achsentypen	2 Lenkräder, mit 4 Planetengetrieben	2 Lenkräder, mit 4 Planetengetrieben	2 Lenkräder, mit 4 Planetengetrieben	2 Lenkräder, mit 4 Planetengetrieben	2 Lenkräder, mit 4 Planetengetrieben
Lenkungsarten	4 Räder/ Hundegang / 2 Räder	4 Räder/ Hundegang / 2 Räder	4 Räder/ Hundegang / 2 Räder	4 Räder/ Hundegang / 2 Räder	4 Räder/ Hundegang / 2 Räder
Vorderachse	Starr (auf Anfrage Selbstnivellierend)	Starr (auf Anfrage Selbstnivellierend)	Starr (auf Anfrage Selbstnivellierend)	Starr (auf Anfrage Selbstnivellierend)	Starr (auf Anfrage Selbstnivellierend)
Hinterachse	Pendelnd	Pendelnd	Pendelnd	Pendelnd	Pendelnd
Betriebsbremse	Im Ölbad mit Servobremse an Vorder- und Hinterachse mit Doppelhydraulikanlage	Im Ölbad mit Servobremse an Vorder- und Hinterachse mit Doppelhydraulikanlage	Im Ölbad mit Servobremse an Vorder- und Hinterachse mit Doppelhydraulikanlage	Im Ölbad mit Servobremse an Vorder- und Hinterachse mit Doppelhydraulikanlage	Im Ölbad mit Servobremse an Vorder- und Hinterachse mit Doppelhydraulikanlage
Feststellbremse	Federspeicherbremse mit elektrischer Steuerung	Federspeicherbremse mit elektrischer Steuerung	Federspeicherbremse mit elektrischer Steuerung	Federspeicherbremse mit elektrischer Steuerung	Federspeicherbremse mit elektrischer Steuerung

FÜLLMENGEN

Maschinenmodell	SAMSON 65.8	SAMSON 60.9	SAMSON 65.8 VS EVO2	SAMSON 60.9 VS EVO2	SAMSON 75.10
Hydraulische Anlage (insgesamt)	160,0 L (42,27 gal)	160,0 L (42,27 gal)	160,0 L (42,27 gal)	160,0 L (42,27 gal)	160,0 L (42,27 gal)
Kraftstofftank	125,0 L (33,02 gal)	125,0 L (33,02 gal)	125,0 L (33,02 gal)	125,0 L (33,02 gal)	105,0 L (27,74 gal)
AdBlue-Tank	27,0 L (7,13 gal)	27,0 L (7,13 gal)	27,0 L (7,13 gal)	27,0 L (7,13 gal)	35,0 L (9,25 gal)

HYDRAULIKANLAGE

Maschinenmodell	SAMSON 65.8	SAMSON 60.9	SAMSON 65.8 VS EVO2	SAMSON 60.9 VS EVO2	SAMSON 75.10
Typ Hydraulikpumpe	Zahnradpumpe für Hydrolenkung und Bewegungen	Zahnradpumpe für Hydrolenkung und Bewegungen	Verstellpumpe mit Load Sensing	Verstellpumpe mit Load Sensing	Zahnradpumpe für Hydrolenkung und Bewegungen
Förderleistung Hydraulikpumpe	160 L/min (42,3 gal/min)	160 L/min (42,3 gal/min)	185 L/min (48,9 gal/min)	185 L/min (48,9 gal/min)	160 L/min (42,3 gal/min)
Max. Betriebsdruck	26,0 MPa (3771 psi)	26,0 MPa (3771 psi)	26,0 MPa (3771 psi)	26,0 MPa (3771 psi)	26,0 MPa (3771 psi)
Bedienung Steuerventil	Proportionaler Joystick 4in1	Proportionaler Joystick 4in1	Proportionaler Joystick 4in1	Proportionaler Joystick 4in1	Proportionaler Joystick 4in1

ANTRIEB

Maschinenmodell	SAMSON 65.8	SAMSON 60.9	SAMSON 65.8 VS EVO2	SAMSON 60.9 VS EVO2	SAMSON 75.10
Antrieb	Hydrostatischer Antrieb mit Verstellpumpe	Hydrostatischer Antrieb mit Verstellpumpe	Hydrostatisches Eingang-Vario System EVO2 mit elektronischer Steuerung	Hydrostatisches Eingang-Vario System EVO2 mit elektronischer Steuerung	Hydrostatisch mit Verstellpumpe
Hydraulikmotor	Hydrostatisch mit stufenloser automatischer Regelung	Hydrostatisch mit stufenloser automatischer Regelung	-	-	Hydrostatisch mit stufenloser automatischer Regelung
Umschaltung	Elektrohydraulisch	Elektrohydraulisch	Elektrohydraulisch	Elektrohydraulisch	Elektrohydraulisch
Inching	Hydraulisches Pedal für genaue Fahrbewegung	Hydraulisches Pedal für genaue Fahrbewegung	Elektronisches Pedal für genaue Fahrbewegung	Elektronisches Pedal für genaue Fahrbewegung	Hydraulisches Pedal für genaue Fahrbewegung
Getriebe	Servogesteuertes 2-Gang-Getriebe	Servogesteuertes 2-Gang-Getriebe	-	-	Servogesteuertes 2-Gang-Getriebe

BEREIFUNG

Maschinenmodell	SAMSON 65.8	SAMSON 60.9	SAMSON 65.8 VS EVO2	SAMSON 60.9 VS EVO2	SAMSON 75.10
Standardbereifung	18x22,5"	18x22,5"	18x22,5"	18x22,5"	18x22,5"
Optionale Bereifung	500/70R24"; 17.5R25"	500/70R24"; 17.5R25"	500/70R24"; 17.5R25"	500/70R24"; 17.5R25"	-

ABMESSUNGEN

Maschinenmodell	SAMSON 65.8	SAMSON 60.9	SAMSON 65.8 VS EVO2	SAMSON 60.9 VS EVO2	SAMSON 75.10
A	395 mm (15,6 in)	395 mm (15,6 in)	395 mm (15,6 in)	395 mm (15,6 in)	440 mm (17,3 in)
B	1505 mm (59,3 in)	1505 mm (59,3 in)	1505 mm (59,3 in)	1505 mm (59,3 in)	1480 mm (58,3 in)
C	2800 mm (110,2 in)	2800 mm (110,2 in)	2800 mm (110,2 in)	2800 mm (110,2 in)	2950 mm (116,1 in)
D	1050 mm (41,3 in)	1050 mm (41,3 in)	1050 mm (41,3 in)	1050 mm (41,3 in)	1330 mm (52,4 in)
F	4435 mm (174,6 in)	4435 mm (174,6 in)	4435 mm (174,6 in)	4435 mm (174,6 in)	4820 mm (189,8 in)
G	5005 mm (197 in)	5355 mm (210,8 in)	5005 mm (197 in)	5355 mm (210,8 in)	5910 mm (232,7 in)
H	2495 mm (98,2 in)	2495 mm (98,2 in)	2495 mm (98,2 in)	2495 mm (98,2 in)	2490 mm (98 in)
I	940 mm (37 in)	940 mm (37 in)	940 mm (37 in)	940 mm (37 in)	940 mm (37 in)
L	1920 mm (75,6 in)	1920 mm (75,6 in)	1920 mm (75,6 in)	1920 mm (75,6 in)	1920 mm (75,6 in)
M	2390 mm (94,1 in)	2390 mm (94,1 in)	2390 mm (94,1 in)	2390 mm (94,1 in)	2380 mm (93,7 in)
O	4350 mm (171,3 in)	4550 mm (179,1 in)	4350 mm (171,3 in)	4550 mm (179,1 in)	4730 mm (186,2 in)
P	1700 mm (66,9 in)	1700 mm (66,9 in)	1700 mm (66,9 in)	1700 mm (66,9 in)	1700 mm (66,9 in)
Q	4400 mm (173,2 in)	4400 mm (173,2 in)	4400 mm (173,2 in)	4400 mm (173,2 in)	4400 mm (173,2 in)
T	145 mm (5,7 in)	145 mm (5,7 in)	145 mm (5,7 in)	145 mm (5,7 in)	100 mm (3,9 in)

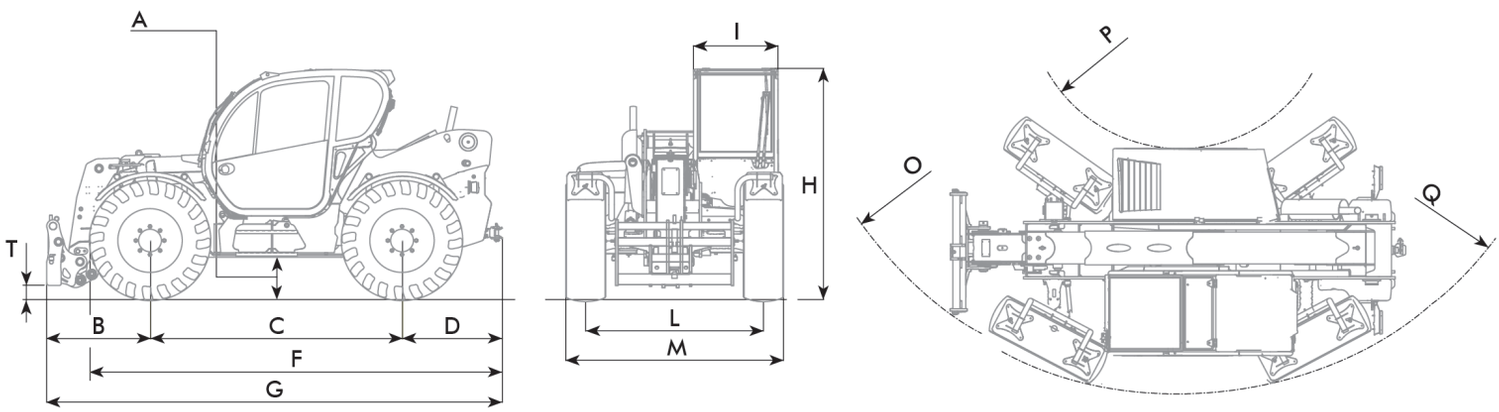

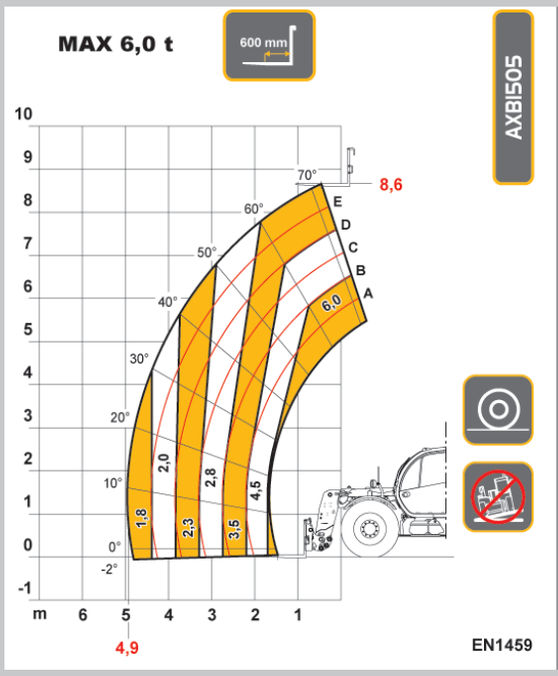

60.9

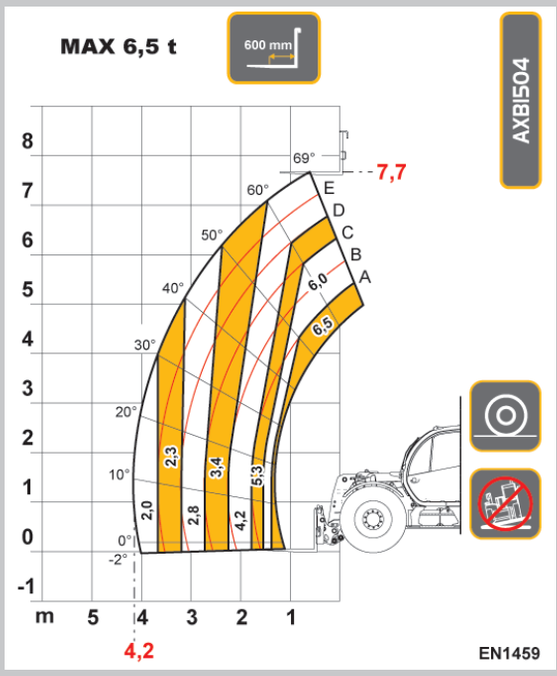

65.8

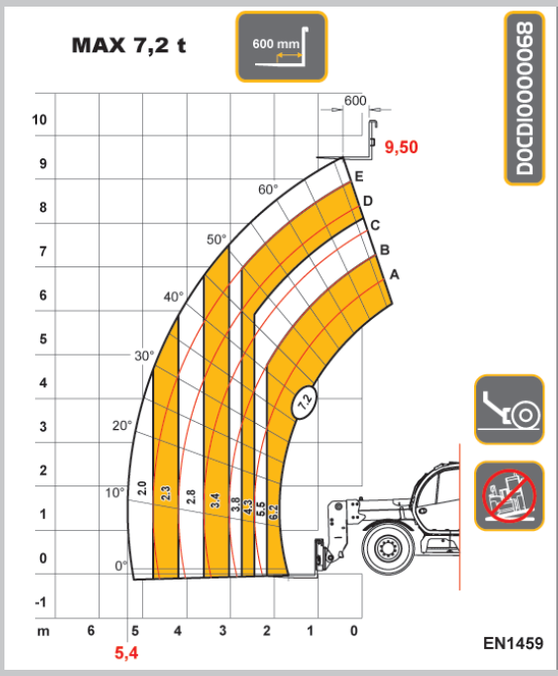

75.10

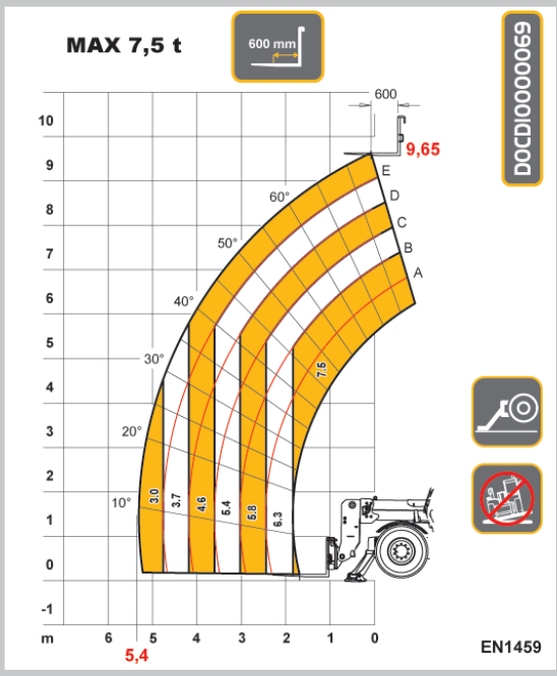

75.10

Dieci Srl - Via E. Majorana, 2-4 – 42027 – Montecchio Emilia (RE) ITALIEN
Tel. +39 0522 869611 – Fax +39 0522 869798 – E-mail: info@dieci.com – **www.dieci.com**